Electrolux PROFESSIONAL

Technisches Datenblatt
ARTIKEL #
MODELL #

NAME #

SIS #

AIA #

Einbau
Drop-in Central gekühlte Kühlwanne, statisch (1 GN Behälterkapazität)



341157 (D10R1) Drop-in Central gekühlte Kühlwanne, statisch (1 GN Behälterkapazität)

Hauptmerkmale

- Voreingestellter Anschluss an ein externes Kühlgerät (nicht inbegriffen).
- CB- und CE-zertifiziert durch eine unabhängige Prüfstelle.
- Entwickelt für den bündigen Einbau, der eine bessere Reinigungsmöglichkeit bietet und sich für moderne Designinstallationen eignet.
- Entworfen, um die Speisen in Gastronorm-Behältern zu servieren.
- Geeignet für GN 1/1 Behälter mit einer maximalen Höhe von 200 mm.
- Präzise Temperaturregelung und Einstellung auf 0,1°C.
- Das Produkt ist standardmäßig mit einem digital gesteuerten Thermostat ausgestattet, der den HACCP-Normen entspricht und einen visuellen Alarm zur Warnung vor steigenden oder fallenden Temperaturen liefert.
- Verfügbare Drop-in Abmessungen: 1, 2, 3, 4, 5, 6 GN.
- Lebensmittel, die mit der korrekten Temperatur eingeführt werden, behalten ihre Kerntemperatur gemäß den Afnor-Normen bei.
- Die automatische Abtauung sorgt für freie Verdunstung und effiziente Wannenkühlung.
- Eine Version mit eingebautem Kühlaggregat ist verfügbar.

Konstruktion

- Der Beckenboden ist abfallend, um den Wasserabfluss zu erleichtern.
- Wannen aus rostfreiem Stahl 304 AISI mit abgerundeten Ecken, um die Reinigung zu erleichtern. Die Wanne ist auch mit einem Ablaufloch ausgestattet.
- Elektronische Steuerung mit Temperaturanzeige.
- IPx2 Wasserschutz.
- Der Boden ist mit Kupferrohren ausgestattet, um eine gute Kühlung zu gewährleisten. Bei diesem System berührt die Zuluft die kalte Oberfläche und wird gekühlt.

Nachhaltigkeit

- Hochdichter expandierter Polyurethanschaum mit Zyklopenthan garantiert eine ausgezeichnete Isolierung, um die Energieausbreitung zu reduzieren.

Genehmigung:

Einbau
Drop-in Central gekühlte Kühlwanne, statisch (1 GN Behälterkapazität)

Front

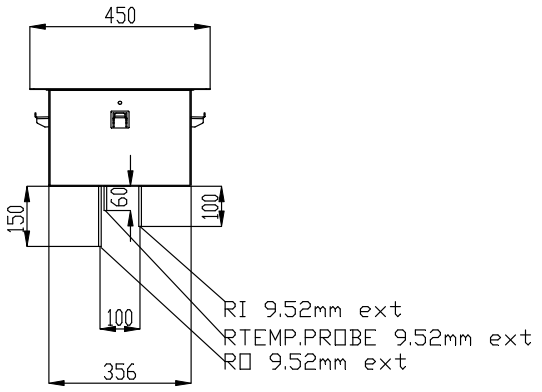

Seite

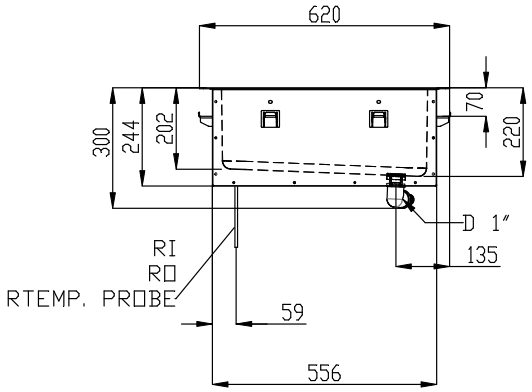

D = Ablauf
EI = Elektroanschluss
RI = Anschluss für zentrale Kälte

oben

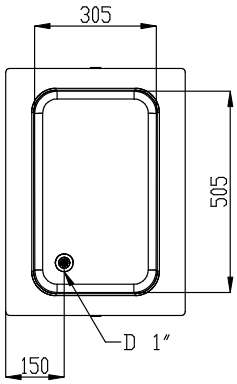

Das Unternehmen behält sich das Recht auf Änderungen der Spezifikation vor.

Einbau
Drop-in Central gekühlte Kühlwanne, statisch (1 GN Behälterkapazität)

Elektrisch	
Netzspannung:	220-240 V/1N ph/50 Hz
Anschlusswert:	0.06 kW
Wasser	
Durchmesser Wasserauslauf:	1"
Schlüsselinformation	
Außenabmessungen, Länge:	450 mm
Außenabmessungen, Tiefe:	620 mm
Außenabmessungen, Höhe:	260 mm
Nettogewicht:	22.5 kg
Versandgewicht:	ISO 9001; ISO 14001 kg
Versandhöhe:	720 mm
Versandlänge:	490 mm
Versandtiefe:	660 mm
Versandvolumen:	0.23 m³
Obere Temperatur:	-15 / 0 °C
Kühldaten:	
Kühlmitteltyp:	R452A
Anschlusspunkt Kühlmittel (Zentralkühlung) Rücklauf	12.7 mm
Anschlusspunkt Kühlmittel (Zentralkühlung) Vorlauf	9.52 mm
Nachhaltigkeit	
Geräuschpegel:	0 dBA

Das Unternehmen behält sich das Recht auf Änderungen der Spezifikation vor.

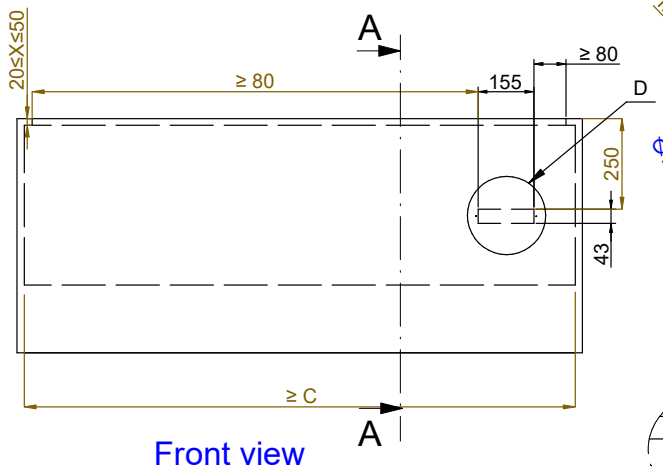

Front view
Scala: 1:10

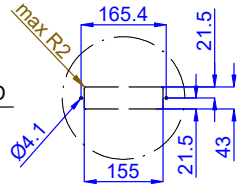

Dettaglio D
Scala 1:7

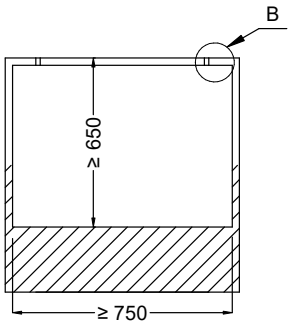

Section Cut A-A
Scala: 1:10

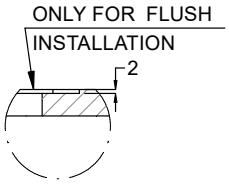

Dettaglio B
Scala 1:2

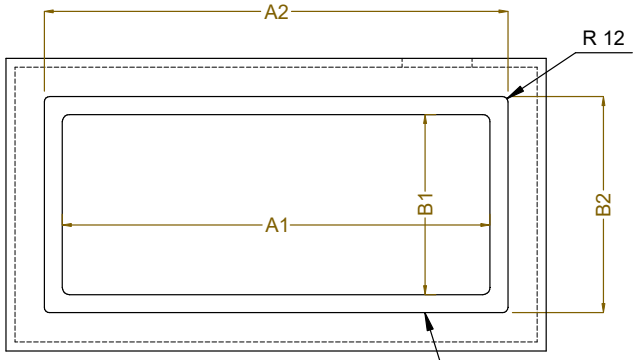

Top view
Scala: 1:10

CAPACITY	CUTOUT		LOWERING FOR FLUSH INSTALLATION		C
	A1	B1	A2	B2	
1GN	380	580	454	624	560
2GN	700		774		880
3GN	1030		1104		1200
4GN	1350		1424		1530
5GN	1670		1744		1850
6GN	2000		2074		2180

ONLY FOR FLUSH
INSTALLATION

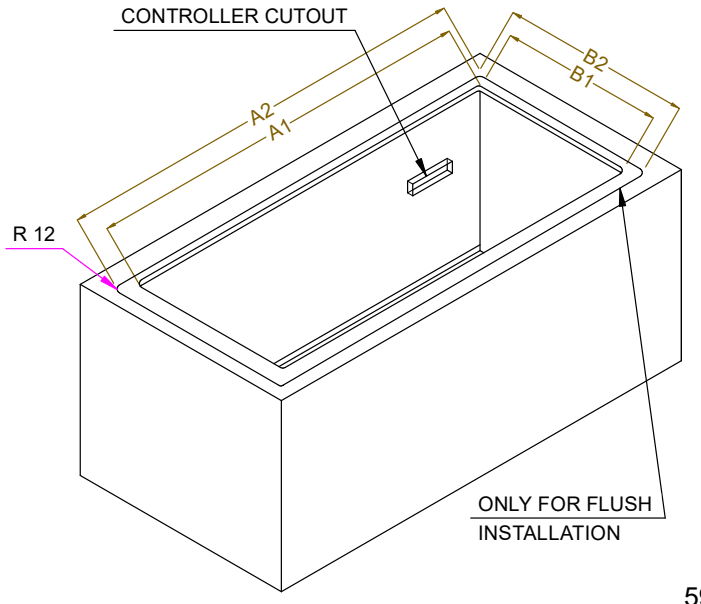

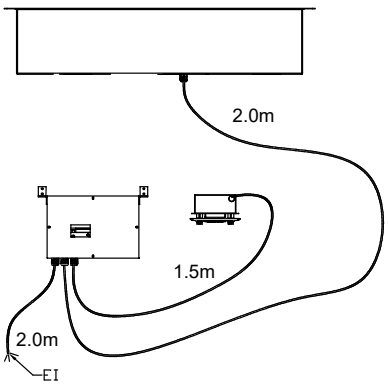

595T02100 - COLD STATIC WELL REM.

Das Unternehmen behält sich das Recht auf Änderungen der Spezifikation vor.